TW-R30-M-B128
HF etiketi

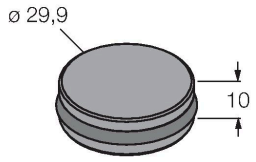

Teknik Veriler

Tip	TW-R30-M-B128
Tanıt. no.	7030210
Ürün açıklaması	Doğrudan metal üzerine ve içine kurulum için
Veri transferi	endüktif kaplin
Teknoloji	HF RFID
Çalışma frekansı	13,56 MHz
Bellek tipi	EEPROM
Çip	NXP I-Code SLI-X
Bellek	128 Bayt
Bellek	okuma/yazma
Serbestçe kullanılabilir bellek	112 Bayt
Okuma işlemlerinin sayısı	sınırsız
Yazma işlemlerinin sayısı	10^5
Tipik yazma süresi	2 ms/bayt
Tipik yazma süresi	3 ms/bayt
Radyo iletişimi ve protokol standartları	ISO 15693 NFC Typ 5
Minimum distance to metal	0 mm
Okuma/yazma erişimi sırasında sıcaklık	-25…+85 °C
Sıcaklık, algılama aralığının dışında	-40…+85 °C
	140 °C, 1 × 100 sa
Tasarım	Sert etiket, R30
Çap	30 mm
Gövde malzemesi	Plastik, PET
Aktif alan malzemesi	plastik, PET, Siyah
IP Derecesi	IP68

Özellikler

- Metal içine/üzerine 3 farklı montaj seçeneği, aksesuarlar dahil
- EEPROM, bellek 128 byte
- Doğrudan metal üzerine ve içine kurulum için

İşlevsel prensip

13,56 MHz'lik bir frekansta çalışan HF okuma/yazma cihazları, okuma/yazma kafası ve kullanılan etiket kombinasyonuna göre değişen boyutta (0…500 mm) bir geçiş bölgesi oluşturur.
Burada belirtilen okuma/yazma mesafeleri yalnızca laboratuvar koşullarında ölçülen standart değerleri temsil eder ve çevredeki malzemelerin neden olduğu etkileri içermez.
Metal içine/üzerine montaja uygun veri taşıyıcıların okuma/yazma mesafeleri metal içinde/üzerinde iken belirlenir.
Ulaşılabilir mesafeler bileşen toleransı, montaj koşulları, ortam koşulları ve (özellikle metal içine monte edildiğinde) malzeme kalitesi nedeniyle %30 oranında değişiklik gösterebilir. Bu nedenle, uygulamayı gerçek çalışma koşulları altında, özellikle çalışırken okuma ve yazma sırasında test etmek son derece önemlidir!

Teknik Veriler

Packaging unit	1

Montaj talimatları/Açıklama

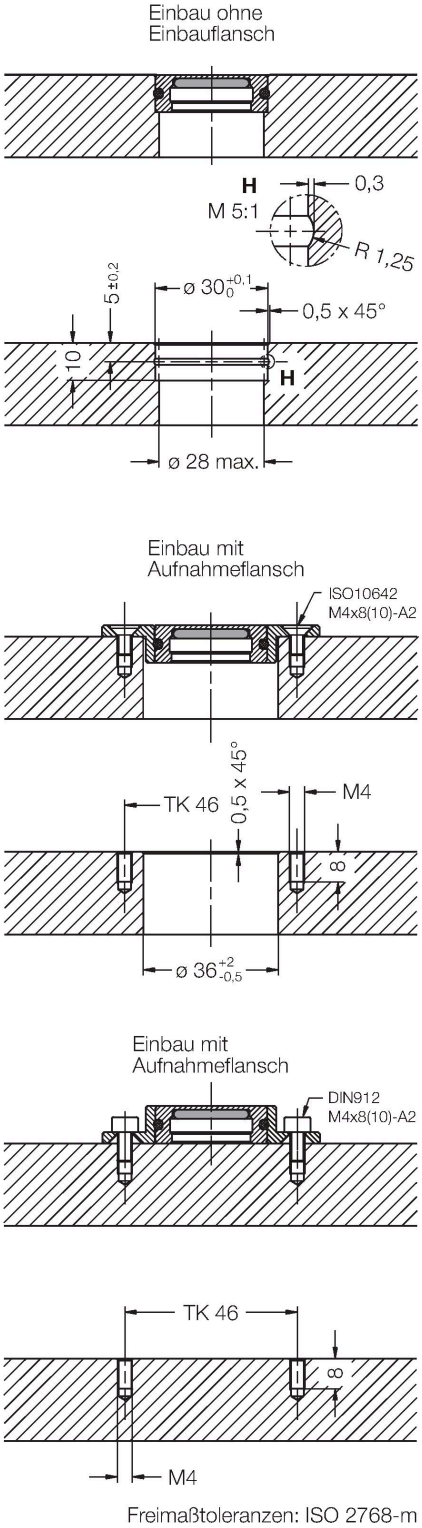

These data carriers can be mounted in 3 different ways:
1. Directly potted or glued in metal (without O-ring)
2. Installed in metal with O-ring (fixed with 2 screws)
3. Mounted upside down on metal (fixed with 2 screws)

TW-R30-M-B128| 29-07-2024 12-08 | Teknik değişiklik hakkı saklıdır

Aksesuarlar

MF-R30	6901150
	Veri taşıyıcı TW-R30-M-B128 (-K2)'in metal üzerine veya içine flanş birimlerinin montajı.

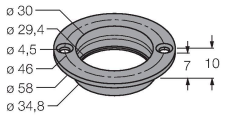

TW-R30-M-B128| 29-07-2024 12-08 | Teknik değişiklik hakkı saklıdır