TW-R30-M-B128
HF tag

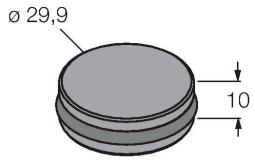

Technické údaje

Typ	TW-R30-M-B128
ID č.	7030210
Poznámka p produktu	pro přímou montáž na nebo do kovu
Datový přenos	indukční vazba
Technologie	HF RFID
Pracovní frekvence	13,56 MHz
Typ paměti	EEPROM
Čip	NXP I-Code SLI-X
Velikost paměti	128 Byte
Paměť	čtení/zápis
Volně použitelná paměť	112 Byte
Počet čtení	neomezený
Počet zápisů	10^5
Typický čas čtení	2 ms/Byte
Typický čas zápisu	3 ms/Byte
Standardy komunikace a protokolů	ISO 15693 NFC Typ 5
Min. vzdálenost od kovu	0 mm
Teplota během cyklu čtení / zápis	-25… +85 °C
Teplota mimo snímací rozsah	-40… +85 °C
	140 °C, 1 × 100 h
Pouzdro	datový nosič, R30
Průměr	30 mm
Materiál pouzdra	plast, PET
Materiál aktivní plochy	plast, PET, černá
Stupeň krytí	IP68
Množství v balení	1

Vlastnosti

- 3 různé způsoby montáže (s příslušenstvím) do nebo na kov
- EEPROM paměť 128 bytů
- pro přímou montáž na nebo do kovu

Funkční princip

HF čtecí/zapisovací hlava, s pracovní frekvencí 13,56 MHz, vytváří okolo sebe přenosovou oblast. Její velikost (0…500 mm) závisí na vzájemné kombinaci čtecí/zapisovací hlavy a datového nosiče.
Uváděné vzdálenosti pro čtení představují typické hodnoty v laboratorních podmínkách, bez vlivů okolních materiálů.
Vzdálenosti pro čtení / zápis datových nosičů montovaných na / do kovu.
Tolerance součástek, způsob použití v aplikaci, okolní podmínky a ovlivnění okolními materiály (zejména kovy) může změnit dosah až o 30%..
Proto je bezpodmínečně nutné vyzkoušet aplikaci (zejména při čtení a zápisu za pohybu) v reálných podmínkách!

TW-R30-M-B128| 29-07-2024 11-55 | Změna údajů vyhrazena

Montážní pokyny / popis

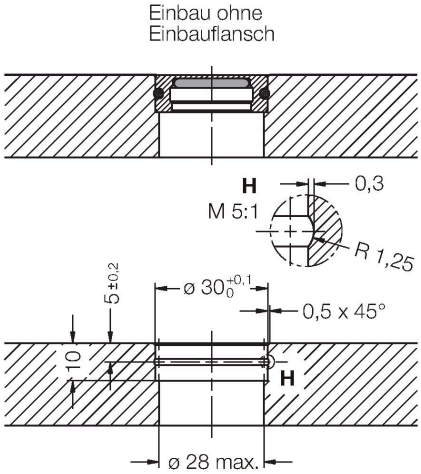

Tento datový nosič lze montovat 3 způsoby:
1. Přilepením datového nosiče (bez montážního kroužku) přímo na kov.
2. Montáž pomocí montážního kroužku (pomocí 2 šroubů).
3. Montáž otočeného datového nosiče (pomocí 2 šroubů).

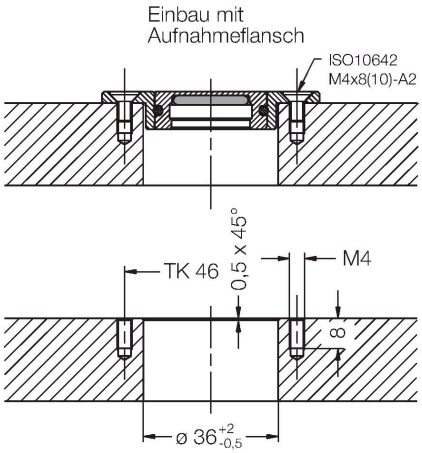

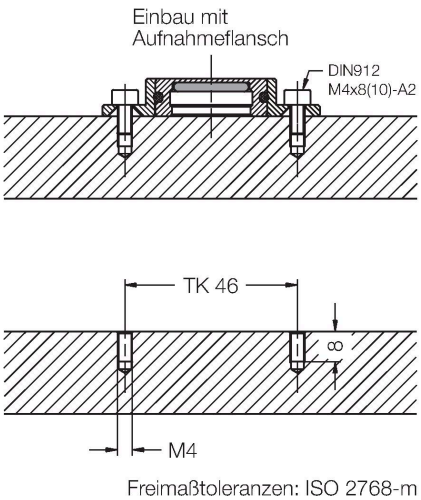

Freimaßtoleranzen: ISO 2768-m

Příslušenství

MF-R30	6901150
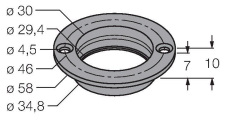
Příruba umožňuje montáž datových nosičů TW-R30-M-B128 (-K2) na nebo do kovu.